חתך הקו בכביש אספלט
(ללא קנ"מ)

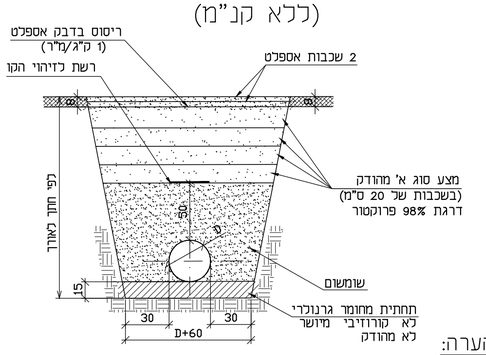

הערה:

1. יש לבצע חיתוך אספלט משני הצדדים בדי סר.
2. לפני ביצוע האספלט יש לבצע ריסוס יסוד בכמות של 1 ק"ג\מ"ר.
3. הידוק בוויברציה מותר מעל 50 ס"מ מקדקוד הצינור.

חתך הקו בשטח פתוח

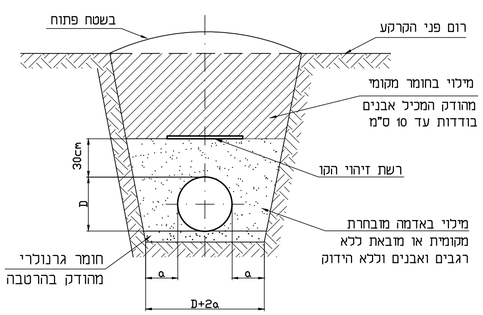

שסתום ניקוז לצינור פלדה
(ללא קנ"מ)

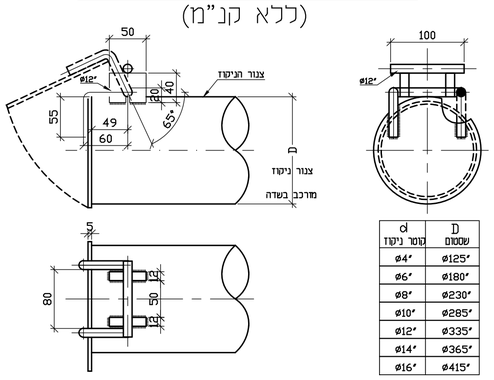

d	D
קוטר ניקוז	שסתום
ø4"	ø125"
ø6"	ø180"
ø8"	ø230"
ø10"	ø285"
ø12"	ø335"
ø14"	ø365"
ø16"	ø415"

שינוי מס:	מהות/נושא השינוי		תאריך	תכנן	אישר
שינויים בתוכנית					

על הקבלן לבדוק את המידות והתאמתן למציאות,בכל מקרה של אי התאמות,סתירה,או טעות,עליו להודיע למתכנן לפני התקדמות הביצוע!

☐ לעיון ☐ לאישור ☐ למכרז ■ לביצוע

הוכן עבור: **תאגיד כפרי גליל תחתון**

יוסף דיב-מהנדסים יועצים
רח' הבוקים 3 -חיפה
ת"ד 33559
טל: 04-8662350/04-8699121
פקס: 04-8663954
Email: deeb@ydeeb.com

הפרויקט: מג'ד אלכרום	נושא השרטוט: תכנית פרטים
קו מוביל לבריכה +290	
שם הקובץ: File name : Majed-El-Kurum\P00000-PRT-0-00	מהדורה: 00

	תכנן	שרטט	אישר	קנה מידה	מספר התכנית:
שם	סאמר	יבגניה	סאמר	כמסומן	PRT-1
תאריך	04/24	04/24	04/24		

מערכת מקטין לחץ ø6" פרט "A"
1:50

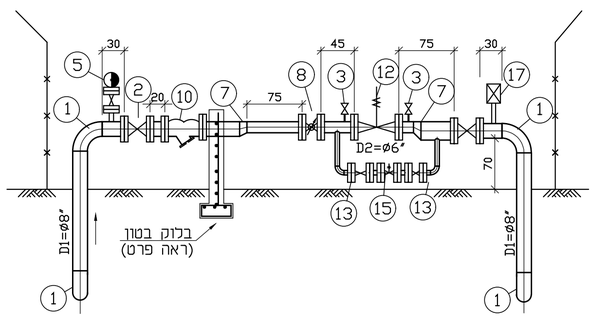

חתך א–א

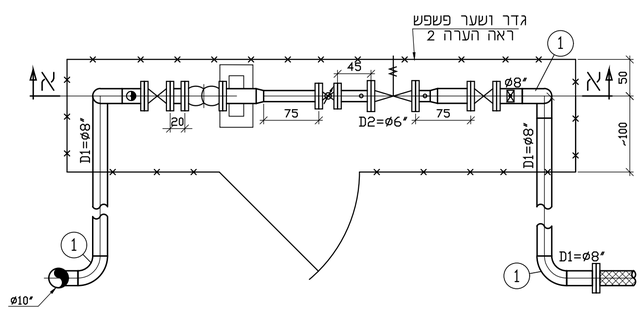

תנוחה

רשימת אביזרים

1	קשת R=1.5D1 ,90°
2	מגוף טריזי D1
3	מצמדה+ברז 1/2"+מד מים (מונומטר)
4	אל חוזר D1
5	שסתום אוויר משולב 2"
6	מחבר "ד"
7	מעבר קוטר אקסצנטרי D2/D1
8	מד מים D2(אפציונלי, יסופק ע"י התאגיד)
10	מסנן קו D1
11	תמיכה לאביזרים
12	אביזר הידראולי שובר לחץ D2
13	מגוף טריזי / כדורי 2"
15	אביזר הידראולי שובר לחץ (BY-PASS) (קוטר מוקטן לספיקות קטנות) 2"
17	פורק לחץ מהיר זויתי

הערות:

1. המידות הרשומות של קטעי הצנרת הן ערכי מינימום. המידות הסופיות יתואמו בעת הביצוע באישור המתכנן.
2. ביצוע גדר ושער מסביב למערכת האביזרים העיליים או, לחילופין, הרכבת תיבת הגנה על אביזרים יקבעו בעת הביצוע לפי הנחיות המתכנן.

פרט נקודת אוויר ø3"
1:50

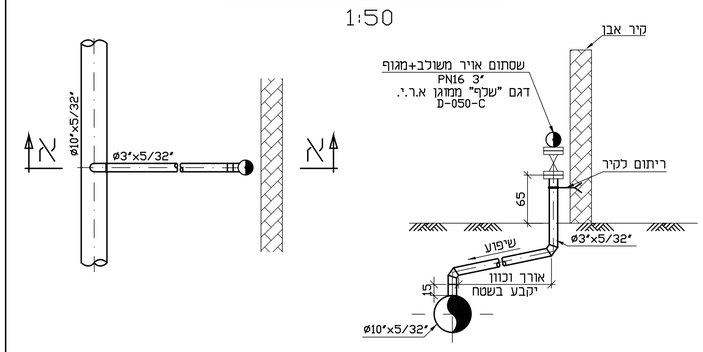

חתך א–א

תנוחה

הצטלבות בין קו מקורות חדש לקווי בזק וחשמל קיימים
(ללא קנ"מ)

קו בזק או חשמל בעומק עד 1.5 מ'

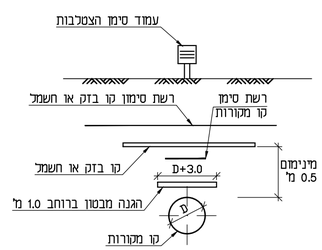

קו בזק או חשמל בעומק מעל 1.5 מ'

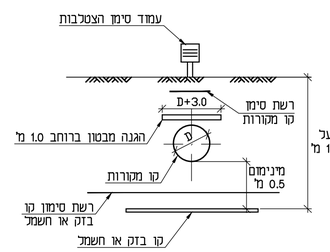

פרט נקודת ניקוז ø6" תת קרקעית בשוחה

חיבור צינור ניקוז לשוחת ניקוז קיימת

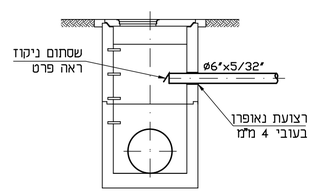

פרט יציאת ניקוז לשטח

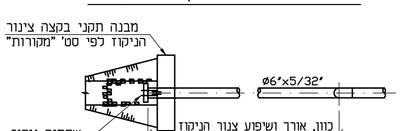

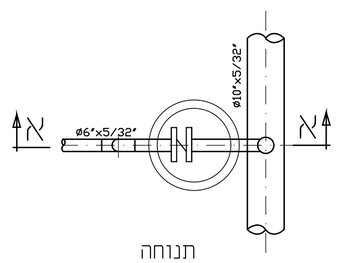

תנוחה

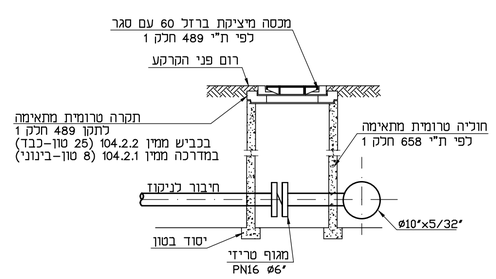

חתך א–א

פרט שרוול פלדה
ללא קנ"מ

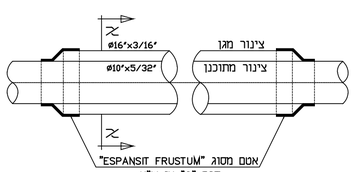

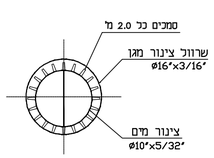

חתך א–א
ללא קנ"מ

1. צינור המגן עם עטיפה חיצונית פ.א.ש. דרג 3, ללא ציפוי פנימי.
2. השחלת צינור המים בתוך שרוול ואטימת קצוות השרוול תבוצע לפי הנחיות של "הוראות מהנדס ראשי" מס' 332.019 מ-10.10.04.
3. הסמכים יהיו מסוג MF עם פין הצבעות המסופקים ע"י בר-מסחר

פרטי ההגנה על קו מי שתייה בחציות קווי ביוב

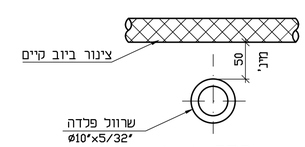

חתך א–א

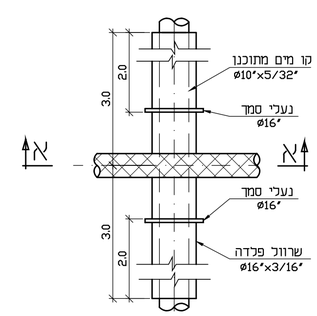

תנוחה