הערות:

1. כל הציורונות יהיו עם צימוי מניף במקם. צינורות בחוד הקרום ומתחת לבריכה עם עטיפה והצנחת פ.א.ש
צינורות עד מתי הקרום עם בציעה והצנחת.
כל הציורונות יהיו מסדרה GR-8
2. יש לכסות את המחבר בין הבטון הציורונות ע"י מריחה בביטומן חם.
3. דגם אביזרים: PN-16
4. מדגם הבריכה והמדידה המצוה ראה תב"מכ.
5. כל המידות בס"מ אלא אם צוין אחרת.
6. באחריות המבצע הטבלה של המימי המניף בכל היחוד של צינור.
7. המאגם והחמדמה בטבעו (מסדרה מסוג כגון דבדק. הבנת מפי הטמה המדוע
לצבעיה הנוצע ע"י תחזה גרגרים דומה. של 542.5 למחות לפי חוט
שווי 1967-S5055900: המאגם והמחמה צבעו בכל הדרדים במערכת אפוסמת
מסא. "אמרוק 400" תוצרת בדרכם א. במערכת אמהנכת ש"ב המאוארת כך שווייה.
מס שבבות 3 . עובי מאגם של כל המערכת צבע : 300 מיקרון (DFT).
עובי מינימלי בכל נגרות של מערכת צבע : פפ מיקרון
כל אזורי הריתוך מיועדים לחיתוך עוטנו עד לדיגות בצע לפי תקן שווייר
1967-S5055900 וסיקה של כ-10 מלם עם אזורים הנגרים.
בחיתוך מערכת צבע לחיתוך וכל הגתונים סכניים כולל זמן ורכוש ביו הטכבות
וסוג המדולל-בהתאם להוראות היצרן.

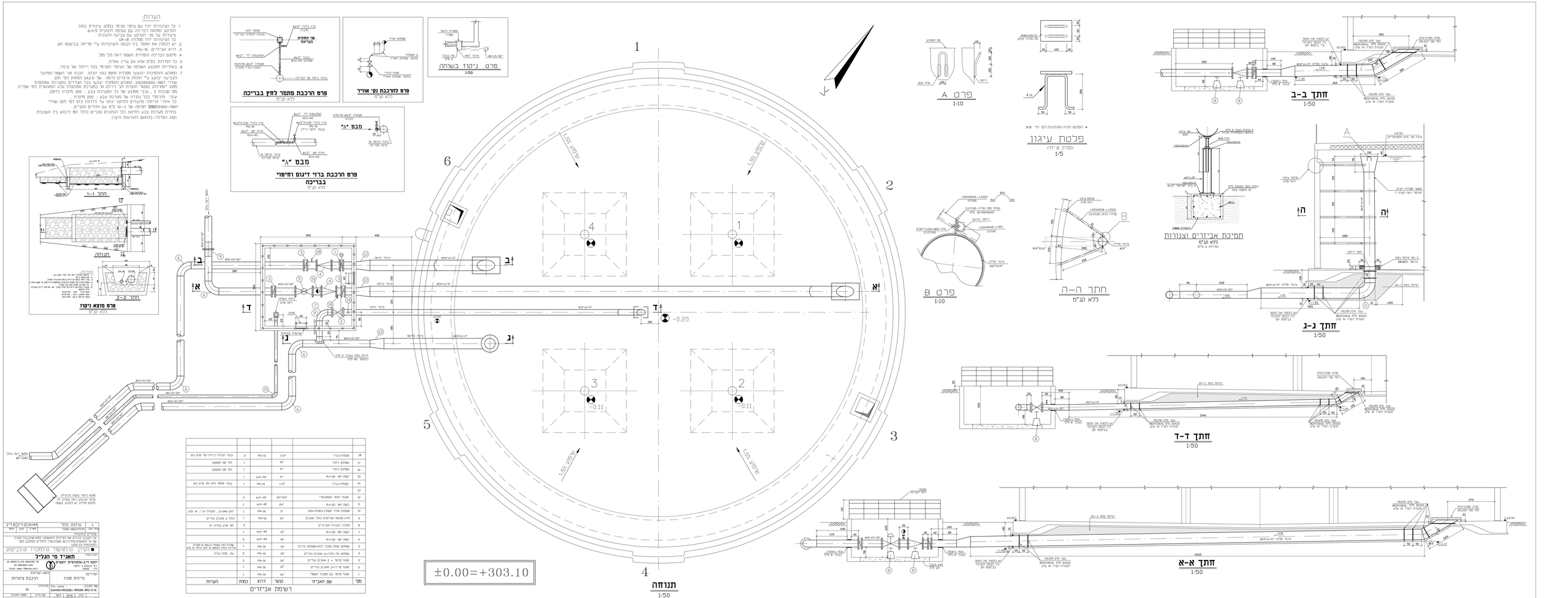

מס'	שם האביזר	טטר	דרוג	כמות	הערות
1	מגוף מישור + 2 אוגנים נגדיים	16"	PN-16	1	
2	מגוף פרז'+2 אוגנים נגדיים	12"	PN-16	1	
3	מגוף מישור + 2 אוגנים נגדיים	16"	PN-16	3	
4	שסתום אל-חזרה+2 אוגנים נגדיים	16"	PN-16	2	עם מחה עליון
5	שסתום שומר/שבר כלאי+שסתום בריכה	16"	PN-16	1	
6	הגבה אל-חזרה בעזרת כלאי מ"מ מרחף	16"	PN-16	5	
7	הגבה כלאי +מגוף שסתום בריכה	12"	PN-16	1	
8	תמיכה לצנרת ואביזרים	16"	PN-16	5	לפי פרט בציון זה
9	מדיד מפוקס מלבנים כולל אוגנים	16"	PN-16	1	כולל 2 אוגנים נגדיים
10	שסתום אויר משולב+מגוף+אוגן	3"	PN-16	3	דגם D-040 , תוצרת אר.ל. אי שליג
11	מגוף 90° R=1.50	24"	sch-40	1	
12	מעבר טטר אסמטרי	16"/24"	sch-40	3	
13					
14	מצמד+דגם	12"	PN-16	1	עבור מסמר לגיא לפי פרט בא
15	מגוף 90° R=1.50	6"	sch-40	1	
16	שסתום ניקוז	6"		1	לפי מס' 228000
17	שסתום ניקוז	16"		1	לפי מס' 228000
18	מצמד+דגם	12"	PN-16	2	עבור הגבה ברירת לפי פרט בא

1	עיכוכו כללי				
מספר	תיאור	תאריך	חתום	אישור	

שרטוט מס' 1 מתוך 1 שרטוטים

תאריך מי תבנייך

רשם ברק-מהנדסים יועצים
04-8666214,054-8666214
Email: mail@barak.co.il
ת.ד. 3060 נ. יזרעאל

מ.ר. מ.ר. מ.ר. מ.ר.
מ.ר. מ.ר. מ.ר. מ.ר.

מ.ר. מ.ר. מ.ר. מ.ר.

מ.ר. מ.ר. מ.ר. מ.ר.