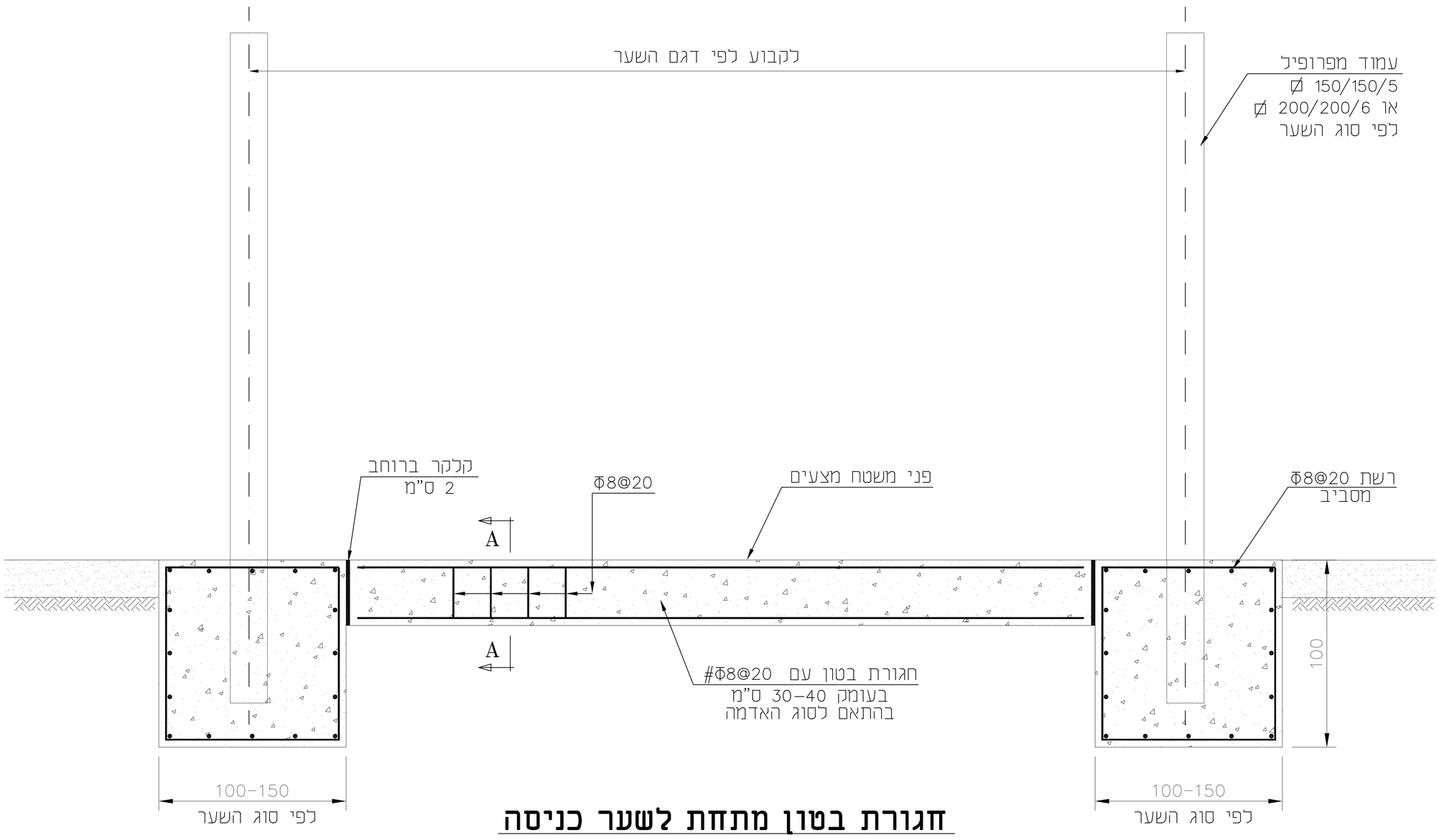

חגורת בטון מתחת לשער כניסה

1:25

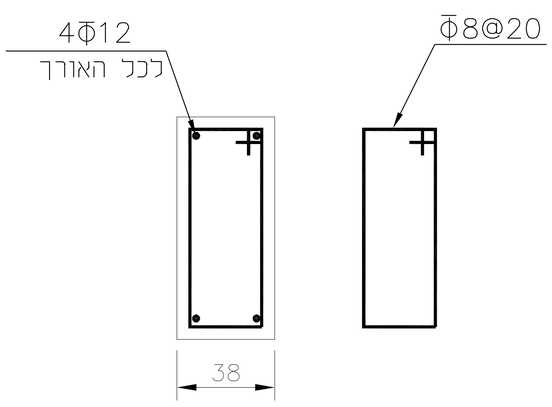

חתך A-A

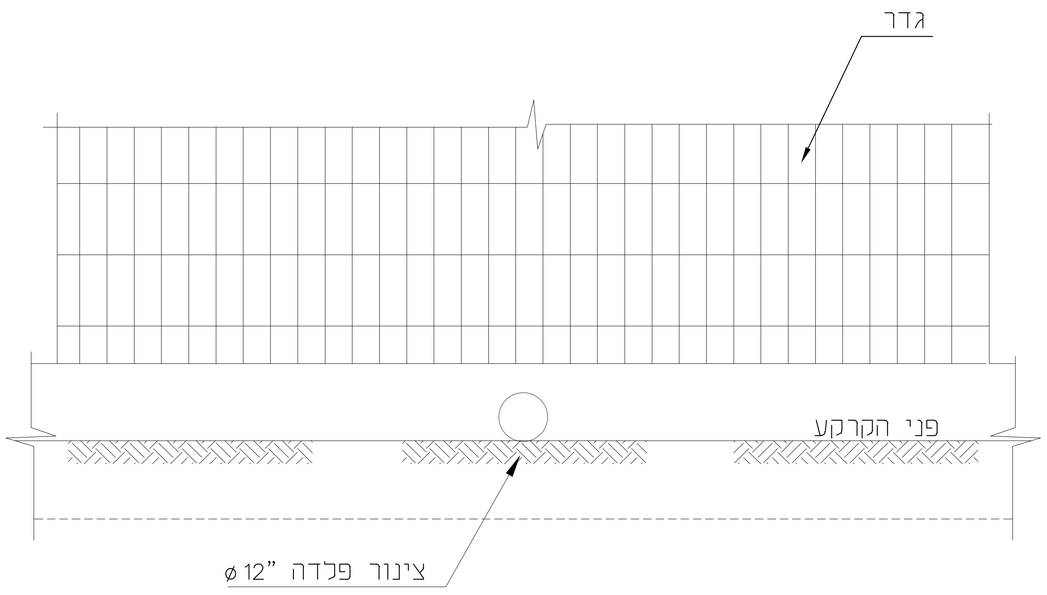

פתח ניקוז בחגורת בטון

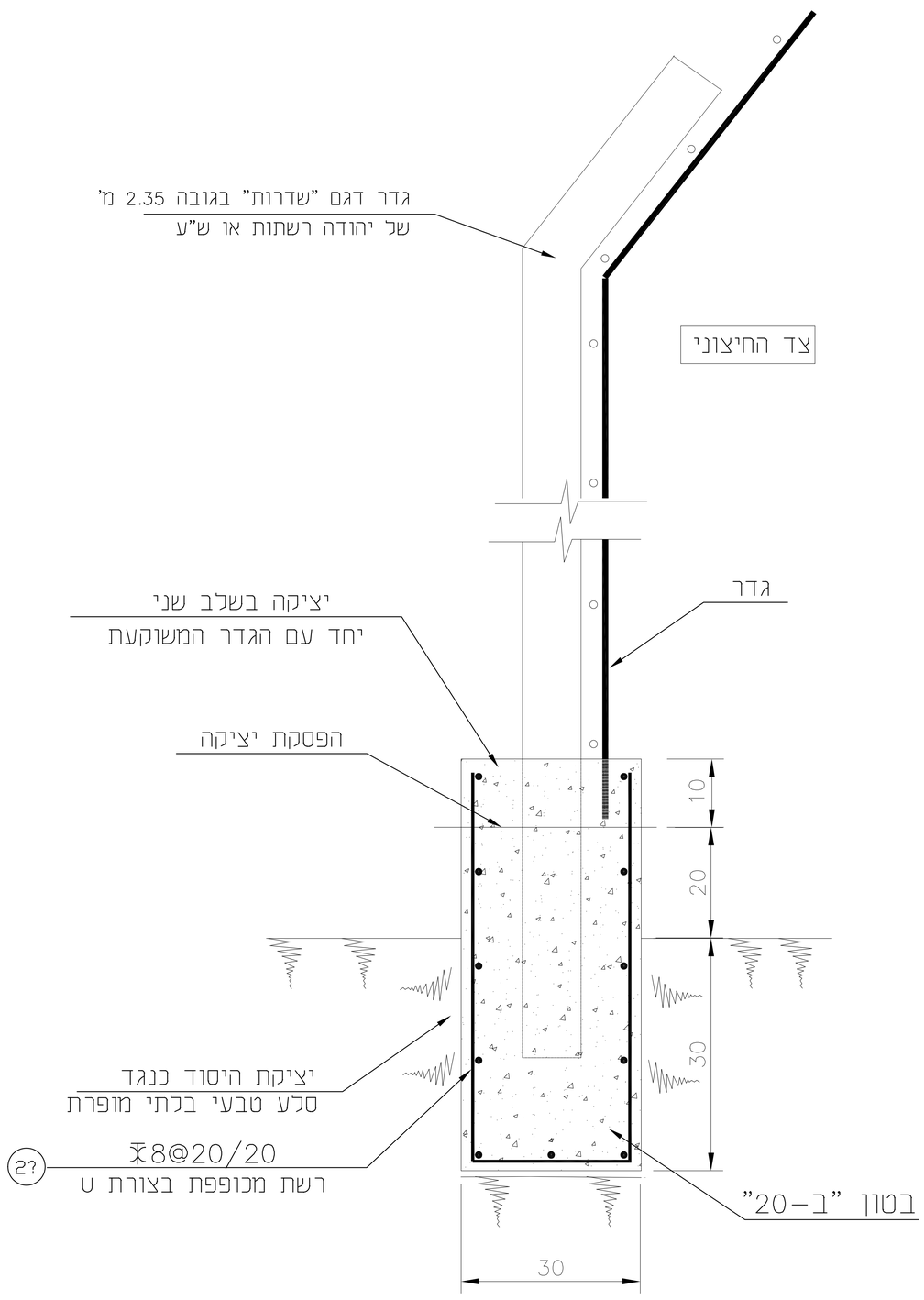

פרט חגורת בטון באדמה סלעית

1:10

הערות :

1. יש לצקת את החלק התחתון של החגורה עם העמודים.
2. יש לבצע את הגדר יחד עם יציקת החלק העליון של החגורה כך שתתקבל גדר משוקעת בבטון.
3. כיסוי זיון מינימלי 4 ס"מ.

פרטי הגדר

שינוי מס:	מהות/נושא השינוי	תאריך	תכנן	אישר

שינויים בתוכנית

על הקבלן לבדוק את המידות והתאמתן למציאות,בכל מקרה של אי התאמות,סתירה,או טעות,עליו להודיע למתכנן לפני התקדמות הביצוע!

□ לעיון □ לאישור ■ למכרז □ לביצוע

הוכן עבור: **תאגיד מי הגליל**

יוסף דיב-מהנדסים יועצים
רח' הבנקים 3 -חיפה
ת"ד 33559
טל: 04-8699121/04-8662350
פקס: 04-8663954
Email: deeb@ydeeb.com

הפרויקט: בריכת 305

נושא השרטוט: תכנית פרטי הגדר

שם הקובץ: File name : sahnin\M05186\M05186-BRS-10-00

מהדורה: 0

	תכנן	שרטט	אישר	קנה מידה	מספר התכנית
שם	ש.הרר	יבגניה	סאמר	1:10	S-10
תאריך	02/26	02/26	02/26		