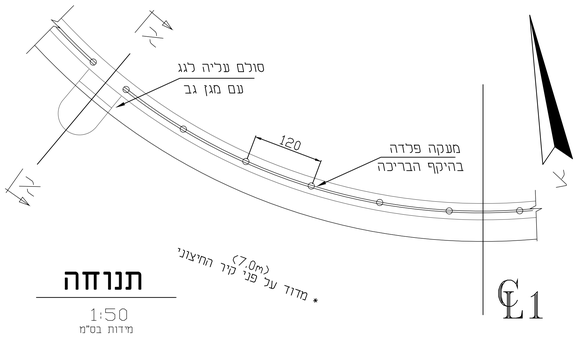


## תנוחה

1:50
מידות בס"מ

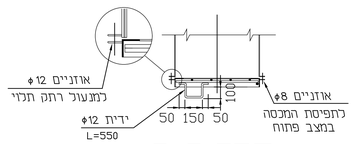


## חתך ה-ה

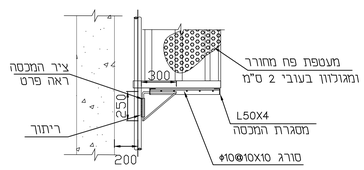


## חתך ח-ח

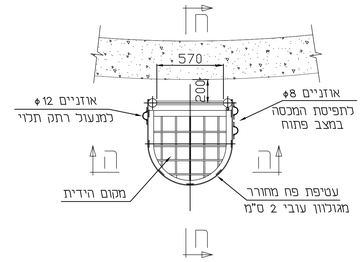


## חתך ד-ד

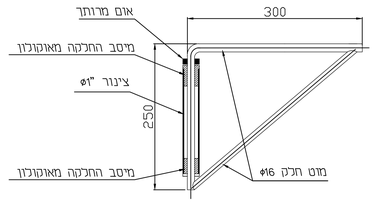


## פרט הציר

1:5

## פרט מכסה למניעת טיפוס

1:25

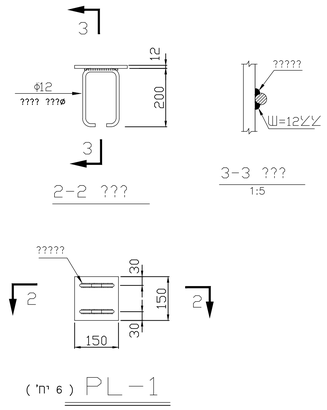


## פלטות מבוטנות

1:10

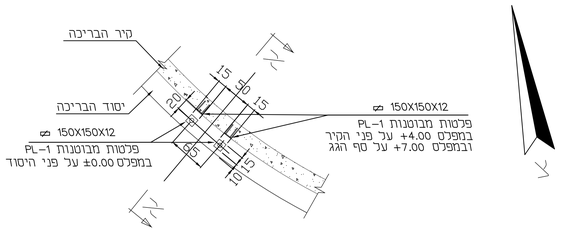


## סקיצת התקנת פלטות מבוטנות

1:50
מידות בס"מ

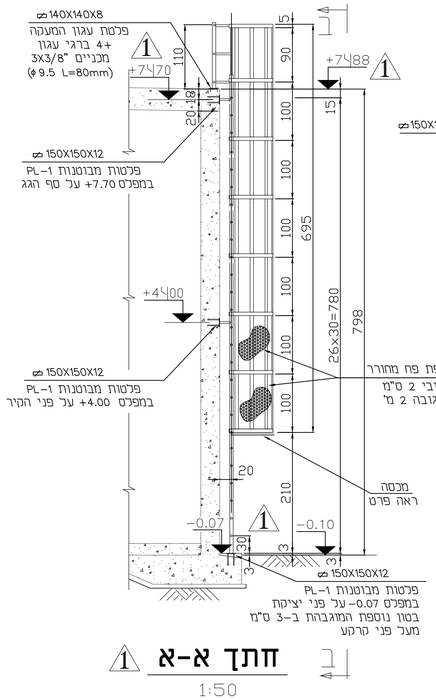


## חתך א-א

1:50
מידות בס"מ

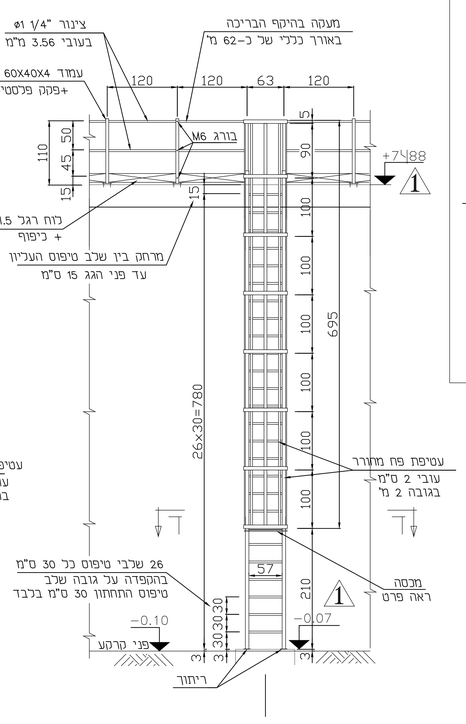


## חתך ב-ב

1:50
מידות בס"מ

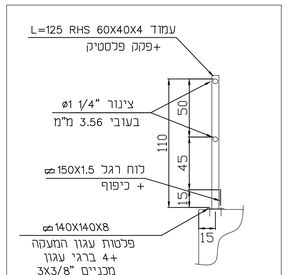


## פרט מעקה

1:25
מידות בס"מ

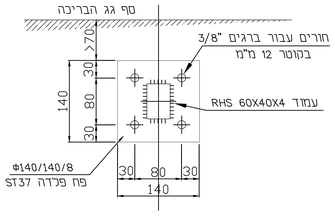


## פלטת עיגון המעקה

1:5

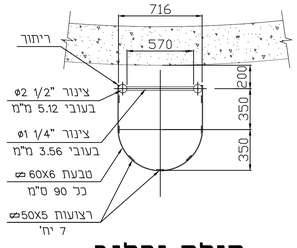


## סולם וכלוב

1:25

הערות:

1. כל המידות במ"מ בלבד. אלא אם צויין אחרת.
2. סוג הפלדה יהיה ST37-2 לפי 17100 DIN. כל הצנורות לפי SCH40.
3. כל חלקי המתכת יהיו מגולוונים לפי המפורט בתי" 918 (עובי הגילוון 90 מיקרון לפחות) .
4. תיקוני צבע באתר:

   א. פלדה מגולוונת- עיי צבע עשיר אבץ אפוקסי לפי התקן האמריקני SSPC-1200 ועליו צבע ימיגלסי תוצי ימבורי" או שיע עובי של כל שכבה יהיה 60 מיקרון לפחות) .

   ב. פלדה צבועה- תיקוני צביעה עיי מערכת הצבע הנבחרת.
5. כל החיבורים יעשו בריתוך חשמלי. עובי הריתוך המקסימלי כעובי האלמנט הדק המרותך . הריתוך יעשה רציף. ללא היקף האלמנט.
6. פלטות עיגון יותקנו לפני יציקת בטון . יש להקפיד על מיקום פלטות העיגון. באחריות הקבלן לוודא גובה הגג בפועל ומיקום פלטות העגון לפני ייצור הסולם.
7. תוכנית זו הינה תכנון עיקרוני בלבד. באחריות הקבלן להכין תכניות בית מלאכה ליצור והרכבה מפורטות (Shop Drawing) באמצעות מהנדס רשוי מטעמו ובעל נסיון רב בתחום. התכנון יבוצע לאחר גמר ביצוע עבודות הבטון בקירות ומדידות עדות של הגיאומטריה לרבות מיקום פלטות עיגון.
8. התכנון מבוסס על סטנדרט מקורות- סולם חיצוני עם מעקה גב- 310.005 .

| שינוי מס: | מהות/נושא השינוי | תאריך | תכנן | אישר |
|---|---|---|---|---|
| שינויים בתוכנית | | | | |

על הקבלן לבדוק את המידות והתאמתן למציאות,בכל מקרה של אי התאמות,סתירה,או טעות,עליו להודיע למתכנן לפני התקדמות הביצוע!

□ לעיון □ לאישור ■ למכרז □ לביצוע

הוכן עבור: **תאגיד מי הגליל**


**יוסף דיב-מהנדסים יועצים**
רח' הבנקים 3 -חיפה
ת"ד 33559
טל: 04-8662350/04-8699121
פקס: 04-8663954
Email: deeb@ydeeb.com


| | |
|---|---|
| הפרויקט: בריכת 305 | נושא השרטוט: סולם חיצוני עם מגן גב |
| שם הקובץ: File name : sahnin\M05186\M05186-BRS-12-00 | מהדורה: 0 |

| | תכנן | שרטט | אישר | קנה מידה | מספר התכנית: |
|---|---|---|---|---|---|
| שם | שהרר | יבגניה | סאמר | 1:50,1:25 | S-12 |
| תאריך | 02/26 | 02/26 | 02/26 | 1:10,1:5 | |