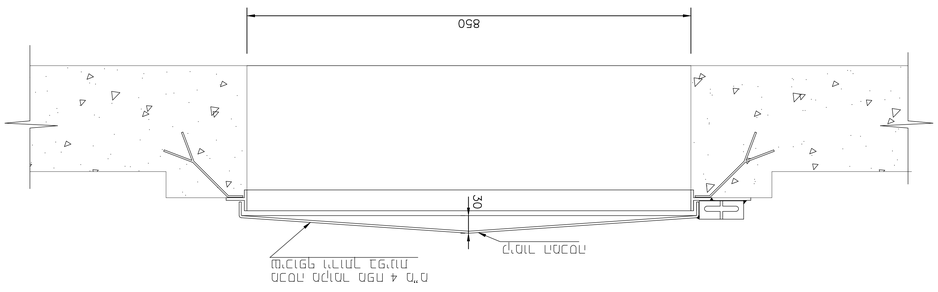


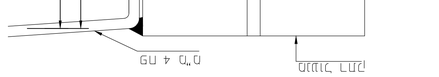


## מ – מ חתך
1:1

## מ – מ חתך
1:5

## מסגרת מכסה
1:5

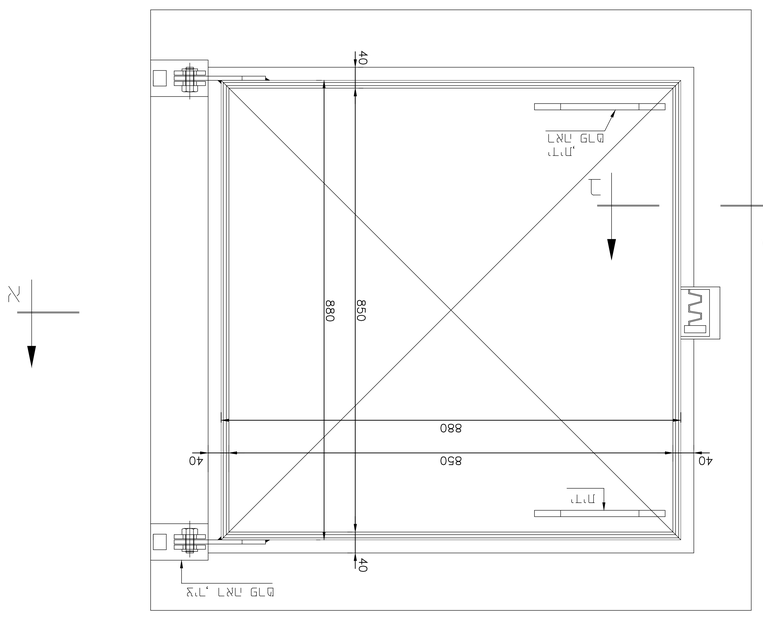


## מ – מ חתך
1:1

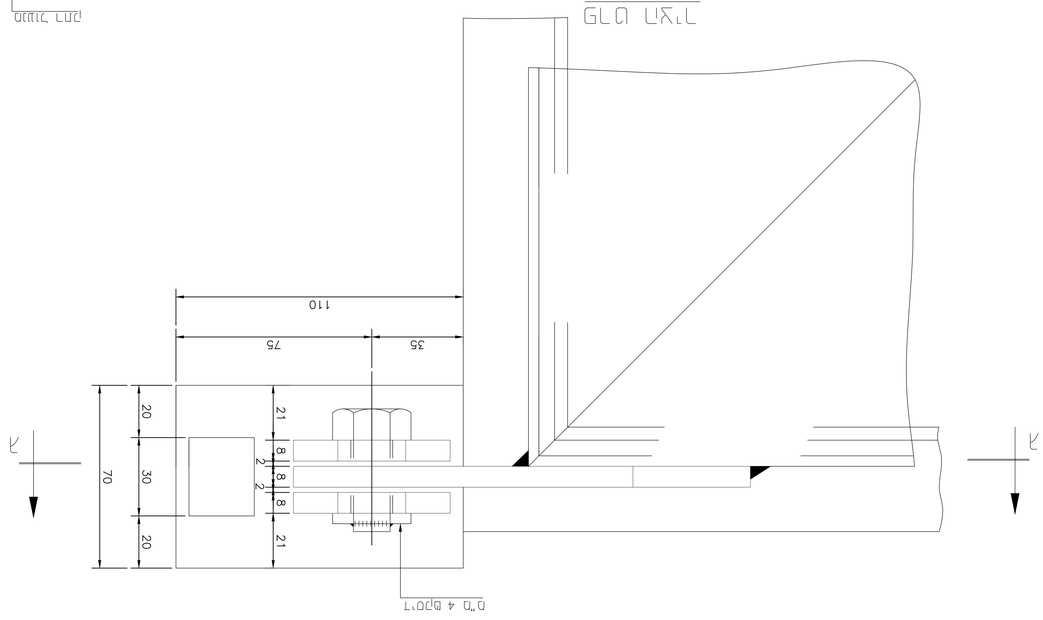


## מ – מ חתך
1:1

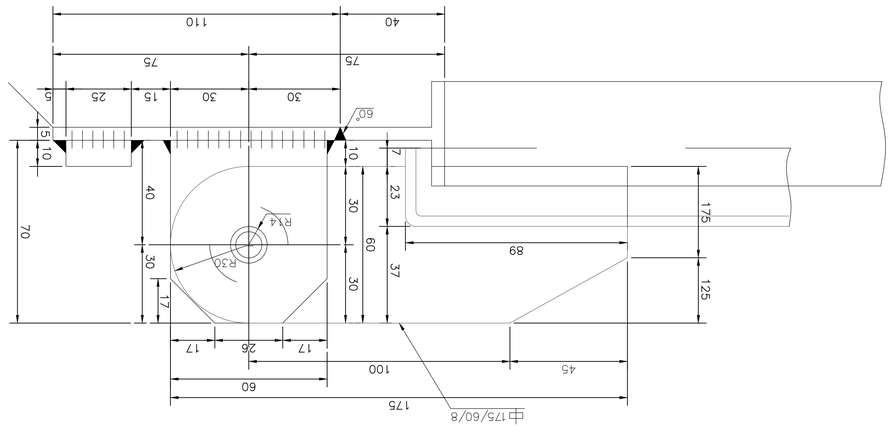


## :הערות

1. כל המידות המצוינות בס"מ כל עוד אחרת.
2. סוג הפרופיל ותיק S137-2 לפי DIN 17100.
3. כל המתכות ועשר ברזלים ומעגלים, מלבן ומרובע, כולל הכנה מפרופילים, כולל הכנה מלא מלאים. מלבן, מעגל ומעגל לעיגון, כולל ריתוכים מפרופילים.
4. אחרי ריתוך כל מרכיבים מתכתיים יש לרחצם אחר הרכבתם לפי הפרוטוקול המצורף 816
5. מרחק ריתוך אחד מ.מ. עבור מעגל אבץ אלקלי, לפי תקן אחד מרחק לפי SSPC-1200 (מרחק מרבי 90 מ"מ לפי הנחיות).
6. המרכזים בכל הכרחי (מסומנים) אינו מעגל, אלא מעגל. אין לבצע ריתוך בין מרכזים.
7. מרכזים זו מלא מרכזי מרחקים. בכל.
8. המרכזים מצוינים על מפרטים מבחינה 006.310 .

| | | | | |
|---|---|---|---|---|
| מס' | תיאור/רשימת שינויים | תאריך | חתימה | מס' |
| | | | | |

מקום לחתימה

אין לבצע שינויים אלא באישור המתכנן. אין לבצע חישובים, כולל חישוב מחדש, אלא אם כן מדובר בבעל מקצוע מוסמך.

הוראות מיוחדות:

☐ לביצוע ☐ לאישור ■ לשימוש ☐ לבדיקה

מהדורה מס' 1

# מסגרת מכסה מרובע

**מכון בקרת איכות בע"מ**
04-8663250 :טל'
04-8663121/04-8663954 :פקס'
Email: deeb@yadeeb.com
ת.ד. 3 מ.ת. עמק יזרעאל 23559

מס' תקן: 305

מקור: מכון תקנים

מס' תקן: 0

שם הקובץ: File name : submin\MO5186-BRS-14-00

| | | | |
|---|---|---|---|
| מבוצע: | מאושר | תאריך | |
| | | 02/26 | |
| | | 02/26 | |
| | | 02/26 | |
| | | 1:5, 1:1 | S-14 |