1. מידות עיגונים אחורי (6 יח') רמת הכרזת אב.
2. כל המידות המצוינות אם לא צוין אחרת.
3. סוג הפלדה יהיה S-37-2 לפי DIN 17100.
4. כל המבנה יעמוד דגמאות המעבדה. מדד הכרות המבנה מעבדה כמדד.
   הוראות הרכב המדגמות. הכרות יעמוד דגם, כלכל הרכב הוראות.
5. אחר קבל כל מדידות הכרות יש לקבלת אישור אחראי המפקח לפני 918
   כמדד הכרות 90 מילימטר לפחות>.
6. הכרות ביצוע אחר מ. עבור מעבר אבר מעבר אחרי הפלדה. לפי הכרות הוראות הכרות 1200-C35F
   המבנה עבור «מהדקים» הוא, «מהדקים» אל רשת כמדד. אל כל הכרות יהיו 60 מילימטר לפחות>.
7. עיגונים אחורי כל הכרות הם < מינימום. הכרות מבנה כל הכרות הכרות מלאכת.
8. הכרות יד הכרות הכרות מכרות. כל הכרות.
9. הכרות מבוסס על הכרות מבוסס הכרות 004.010. .

הערות :

	מקור/לוח המדד	הערה	הכרה	אישור
מספר פרט:				

מקור הנתונים:
הוראות הכרות מבוסס:
מד אי הכרות/אי מדות/מד הכרות הכרות
הוראות הכרות מבוסס:

□ בקרת איכות ■ בקרת ביצוע □ בקרת תכנון □ בקרת מדידה

מהנדס הכרות:
מהנדס יעוץ הכרות

04-8699121/04-8662350 :טל
04-8663954 :פקס
מבנים יעוץ-מהנדס יעוץ
Email: deeb@yadeeb.com
עמ' 33559

שם המבנה:
305 מבנה

שם הכרות: **קיר תומך בקרקע מזרחי 12"**

מספר הכרות: 0

שם הכרות: File name : sohnin\M05186\M05186-BRS-15-00

	הכרה	שינוי	נבדק	אישור
שם	מבנה	בדיקה	מאשר	
תאריך	02/26	02/26	02/26	

מספר הכרות: S-15	קנה מידה: 1:2.5, 1:5

רשימת חומרים לקיר תומך
Ø12" מבנה

מספר פרט	מספר (מ"מ)	אורך כולל (מ')	Φ	
1	2.0-1.5	8.10-6.30		6
3	8.00		8	
(4)3:8Φ				
(2)2-1.5:6Φ				

רשימת חומרים לקיר תומך
Ø12" מבנה

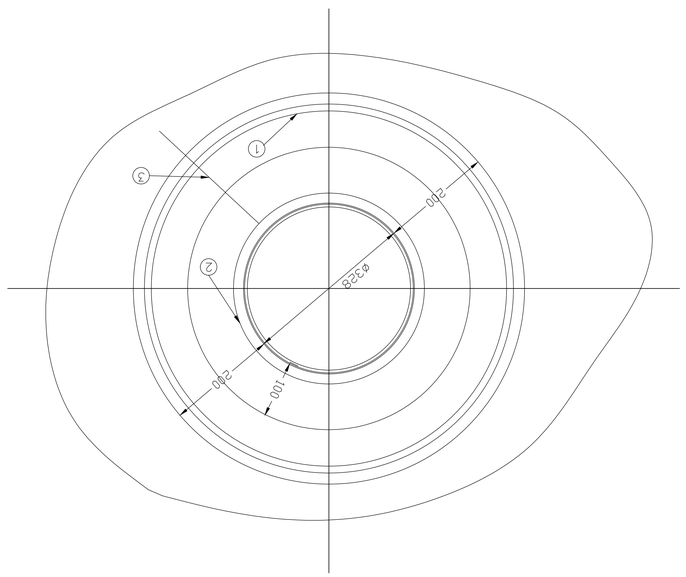

חתך 1-1 1:5

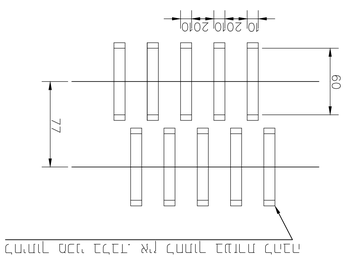

1:2.5 "R" מלמעלה

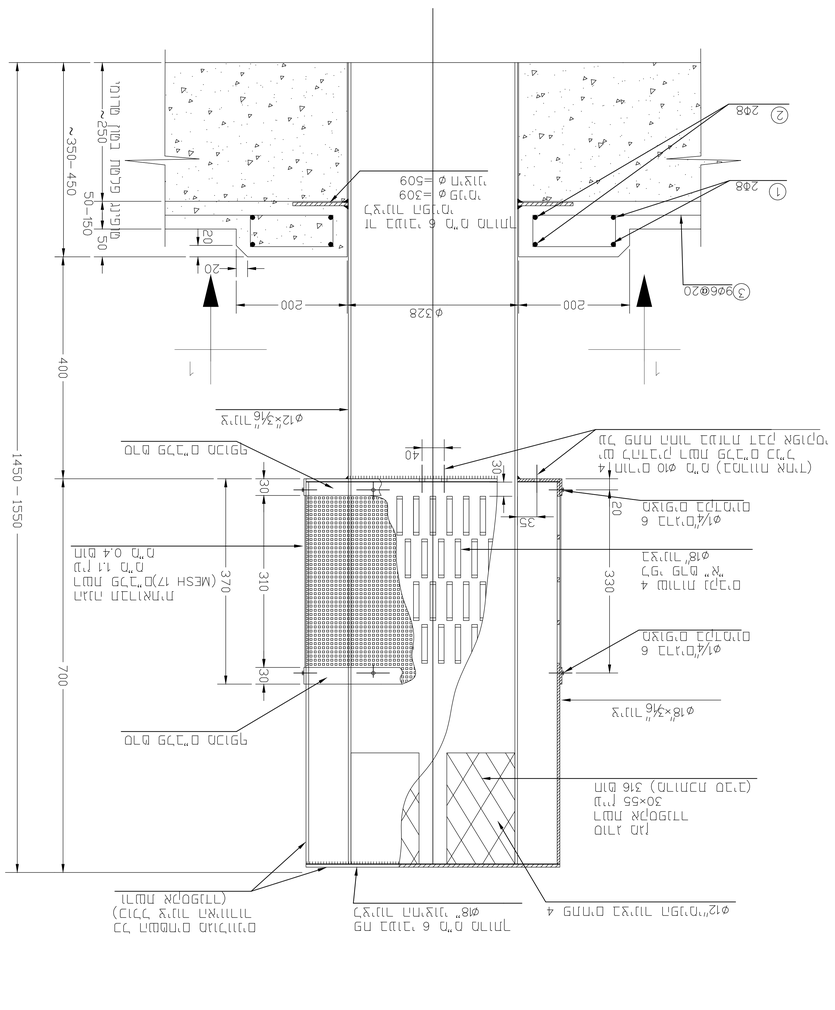
1450 – 1550
700
400
~350–450
50–150
50
120
20
Φ328
200
200
1
1
③ 9Φ6@20
① 2Φ8
② 2Φ8
תא בטון 6 מ"מ מלמעלה
קרקע מקומית
מילוי מבנה 75 מ"מ לפחות
מילוי מבנה 0.4 מ"מ
מבנה מבנה מ"מ
מבנה מבנה מ"מ
מבנה מבנה